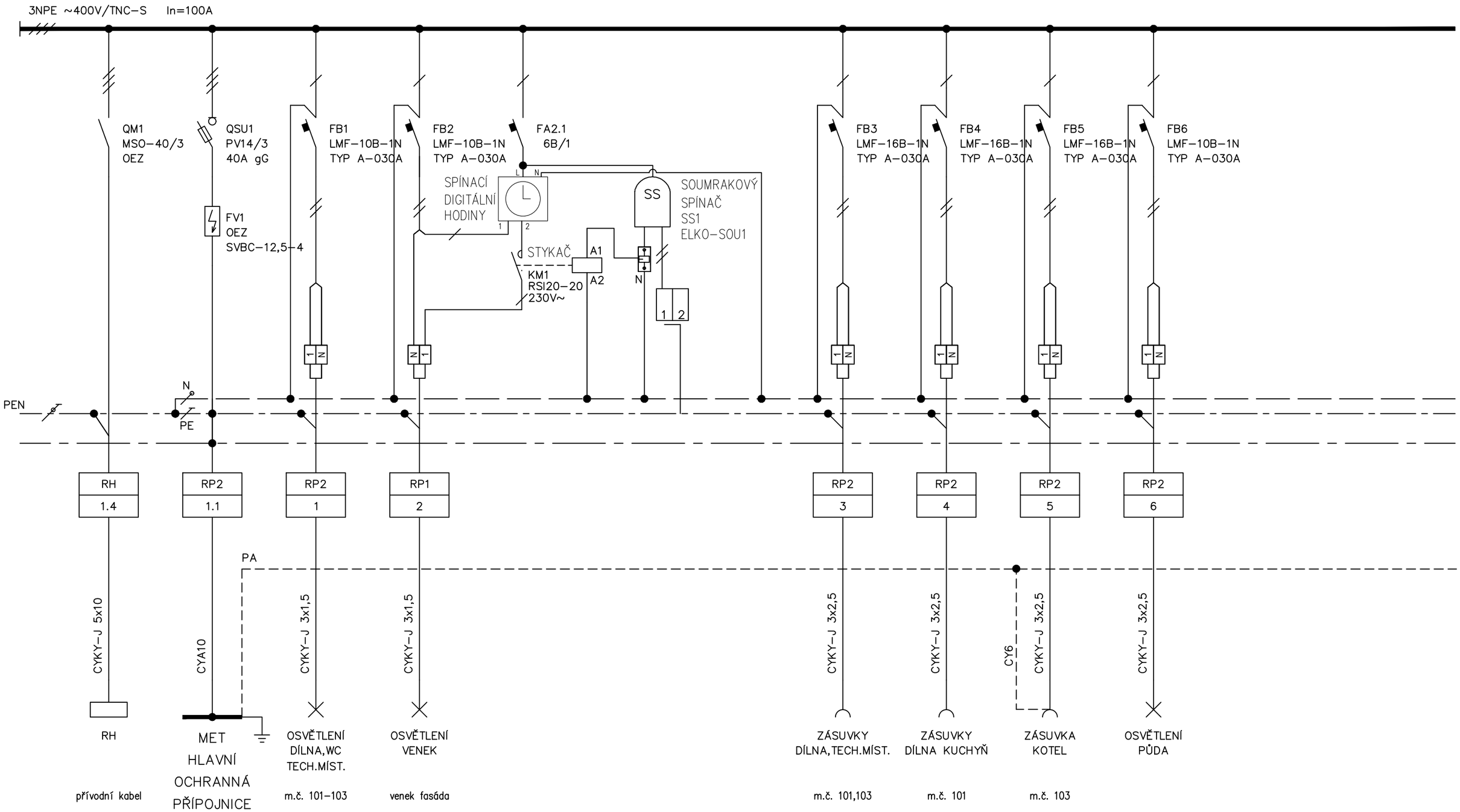

Oddělení Elektro	Zodpovědný projektant Ing. Ondřej Fukan	Druh dokumentu Rozvodnicový výkres	Status dokumentu Vydáno		
Ing. Ludvík Sláma Bieblova 22 613 00, Brno ČKAIT:1001880	Vypracoval Ing. Ondřej Fukan	Název, doplňující název Stavební úpravy areálu bývalé sladovny	Číslo dokumentu ?		
	Kontroloval Ing. Ludvík Sláma	ETAPA II – Račice–Pístovice Rozváděč RP2	Změna	Datum vydání 07/2025	List 2